Widok 1

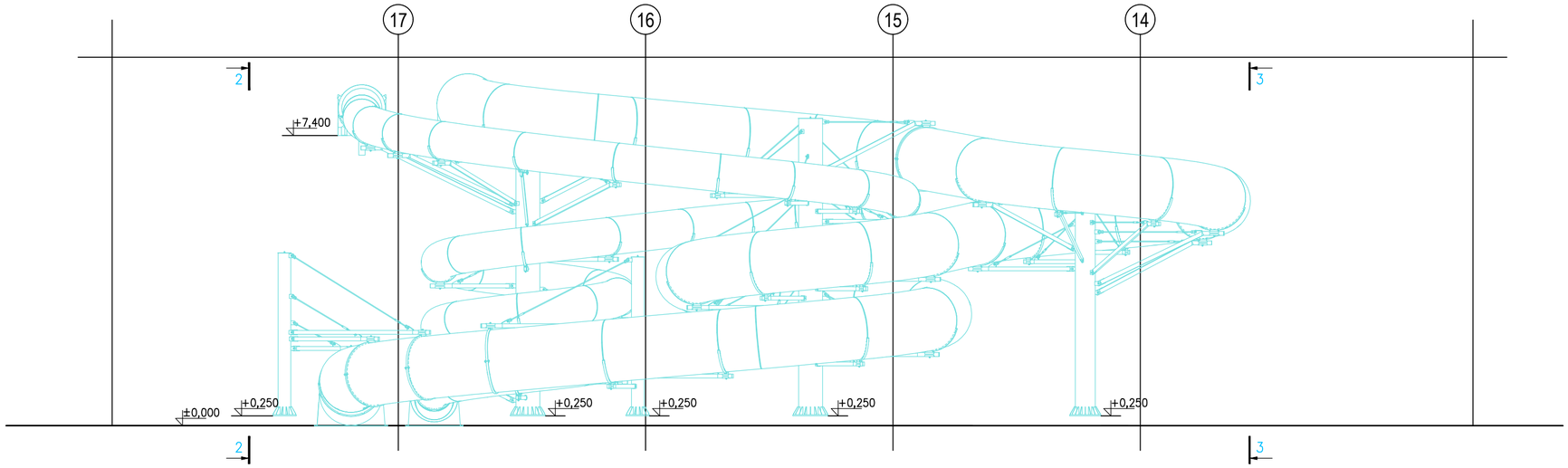

Widok 2

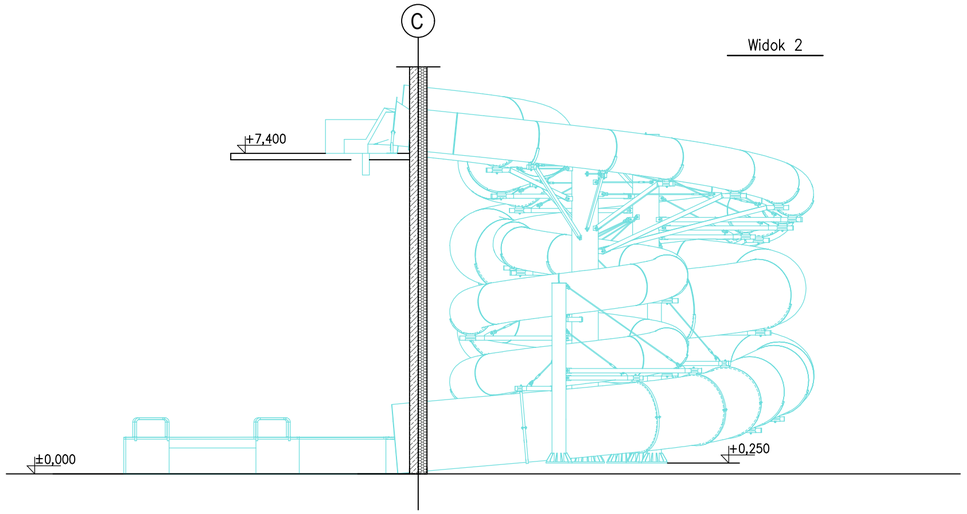

Widok 3

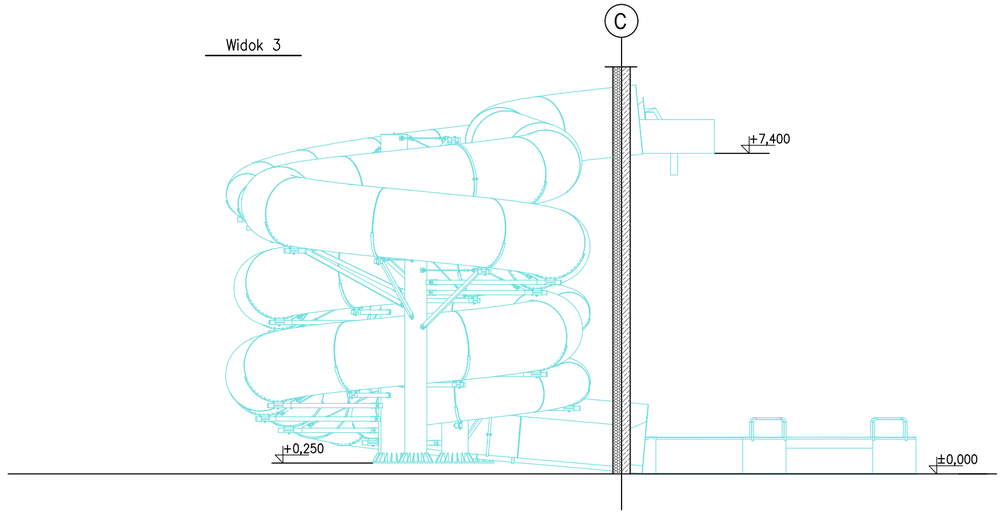

Otwory w ścianie w osi C

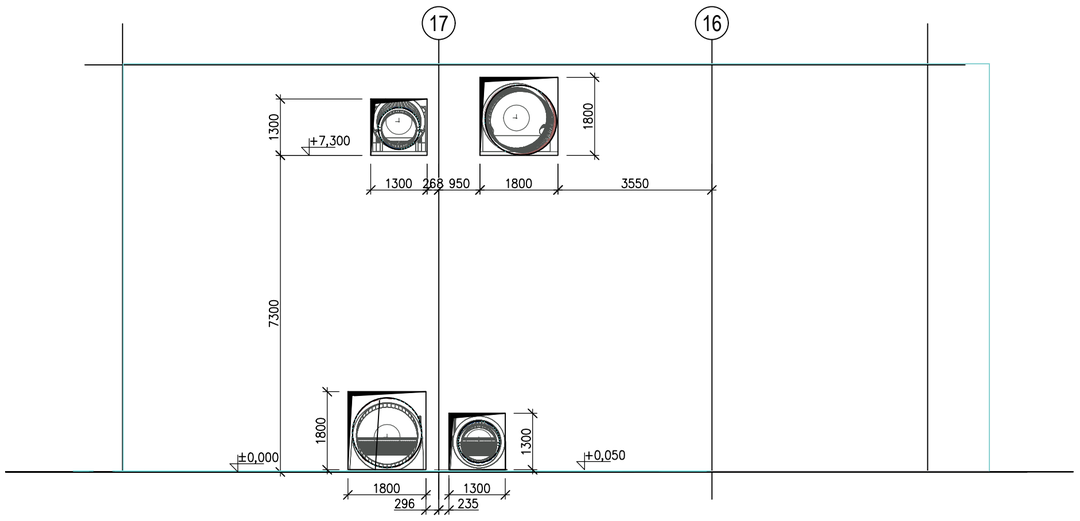

Rozmieszczenie wyposażenia dodatkowego

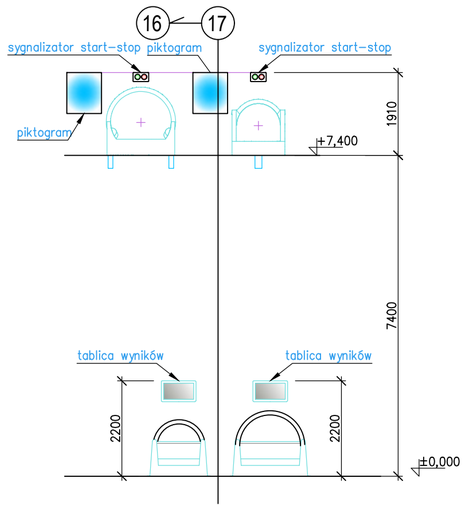

±0,000 – ppp=276,30m n.p.m.

Nr	Data	Zmiany
		pierwsze wydanie
		aktualizacja

NAZWA OBIEKTU BUDOWLANEGO

KOMPLEKS SPORTOWY W PIEKARACH ŚLĄSKICH, BUDOWA BASENU ZE SPA I STREFĄ FITNESS, HALI SPORTOWEJ ZE STRZELNICĄ SPORTOWĄ I GARAŻEM PODZIEMNYM, WRAZ Z ZAGOSPODAROWANIEM TERENU ORAZ NIEZBĘDNĄ INFRASTRUKTURĄ TECHNICZNĄ PODZIEMNĄ I NAZIEMNĄ

FAZA PROJEKTU

PROJEKT TECHNICZNY

LOKALIZACJA OBIEKTU BUDOWLANEGO

PIEKARY ŚLĄSKIE
UL. SOLIDARNOŚCI

INWESTOR

Gmina Piekary Śląskie

ul. Bytomska 84, 41-940
Piekary Śląskie

GENERALNY PROJEKTANT

jsk architekci | pszczulny & rutz

JSK Architekci Sp. z o.o.
ul. Żwirki i Wigury 18
02-092, Warszawa
tel.: 0048 22 660 30 00
e-mail: jsk@jskarchitekci.pl

PROJEKTANT BRANŻOWY

PRO

PRO Jacek Łuc
ul. Dolina Dramy 26
42-674 Piaskowice
tel.: 0048 32 666 47 55
e-mail: biuro@prol.pl

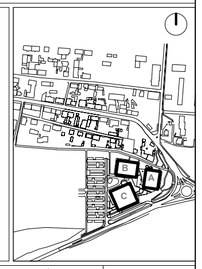

PROJEKTANT **mgr inż. Jacek Łuc**	NR UPRAWNIEŃ **SLK/2568/POOK/09**	PODPIS
PROJEKTANT SPRAWDZAJĄCY **mgr inż. Krystyna Kimel**	NR UPRAWNIEŃ **SLK/5692/PWOK/14**	PODPIS
BRANŻA **Konstrukcja / Zjeżdżalnie**	SKALA **1 : 100** ROZMIAR ARKUSZA **A2**	DATA **23.03.2026**
TYTUŁ RYSUNKU **Widoki**		

245-PT-ZJE-EA-RZU- 00-B04 -A10

NUMER PROJEKTU | FAZA PROJEKTU | BRANŻA | OBIEKT | RODZAJ RYSUNKU | POZIOM | NUMER RYSUNKU | NUMER REWIZJI